AMIRINOX

Modelo: AMX-27G

REFRIGERADOR O CONGELADOR VERTICAL PUERTA DE VIDRIO de 23 pies cúbicos y acabado en acero inoxidable

- Utiliza refrigerante HC ofreciendo ventajas significativas, incluyendo respeto al medio ambiente y alta eficiencia energética.
- Termostato electrónico y pantalla digital LED para un control preciso y una fácil lectura.
- Puerta de vidrio con cierre automático.
- Calefactor oculto en el marco de la puerta para eliminar cualquier condensación.
- Ideal para cocinas en restaurantes, hoteles, bares.
- Exterior e interior en acero inoxidable.

Intertek Intertek Certified To ANSI/NSF 7 Standards

Modelo: AMX-27
Versiones: 27FG/27RG

REFRIGERADOR O CONGELADOR VERTICAL PUERTA DE VIDRIO de 23 pies cúbicos y acabado en acero inoxidable

Te presentamos las 2 versiones (refrigerador y congelador) del modelo AMX-27G, diseñado para quienes exigen un rendimiento superior, una exhibición agradable a la vista, una operación confiable y materiales de primera. Ideal para cocinas profesionales, laboratorios o negocios que necesitan congelación estable y eficiente, este equipo combina tecnología avanzada con un diseño robusto y moderno.

Impulsado por refrigerante HC y con espuma y refrigerante libres de CFC, el AMX-27F ofrece un funcionamiento ecológico y altamente eficiente, cuidando el medio ambiente sin sacrificar potencia.

Su termostato electrónico y pantalla LED digital permiten un control de temperatura preciso y de fácil lectura, asegurando que tus productos se mantengan siempre a la temperatura exacta que requieren. Además, la puerta con cierre automático evita fugas de frío y garantiza un uso cómodo y seguro.

El mantenimiento es más sencillo gracias a su junta magnética reemplazable sin herramientas, y su elemento calefactor oculto en el marco de la puerta elimina la condensación, manteniendo una operación limpia y confiable incluso en condiciones de alta humedad.

Construido con materiales Premium, ofrece una resistencia excepcional: Laterales exteriores en acero inoxidable 430, puerta y panel frontal en acero inoxidable 202, parte inferior interior en acero inoxidable 304, resto del interior en aluminio pintado.

El resultado es un refrigerador o congelador robusto, elegante y diseñado para durar, capaz de soportar las exigencias del uso profesional diario.

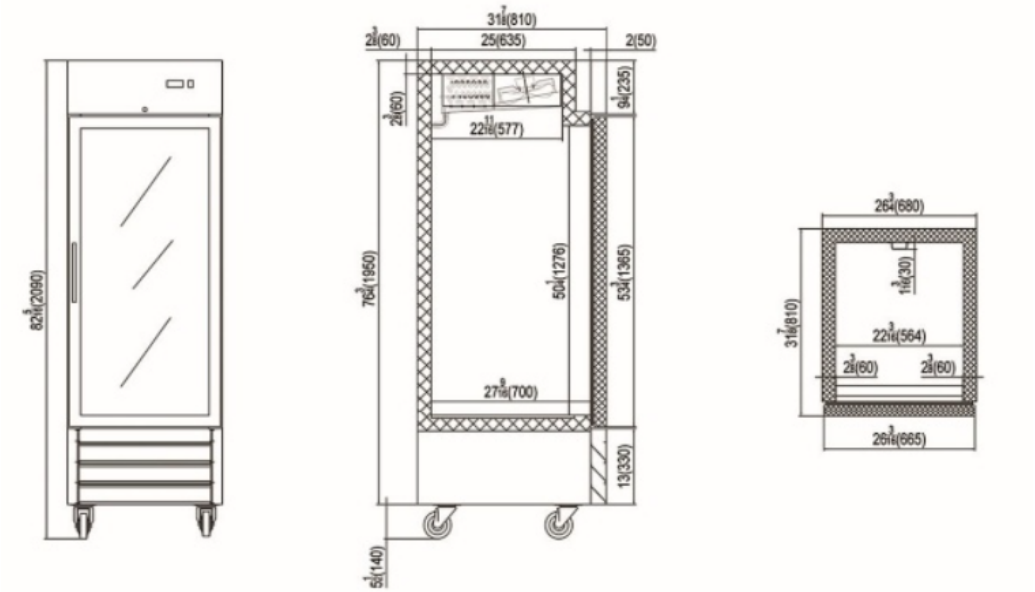

MODELO	DIMENSIONES EXTERNAS (mm)	V/Hz/Hp	Peso Kg	Capacidad Pie3	CAPACIDAD NETA DE DEPÓSITO (L)	TEMPERATURA °C
AMX-27RG	6800 x 830 x 2100	115 V/60Hz/1	133	23	650	2 - 5
AMX-27FG	6800 x 830 x 2100	115 V/60Hz/1	138	23	650	-21 - (-24)

Intertek Intertek Certified To ANSI/NSF 7 Standards

Info@amirinox.com +1(305) 5607252
FL USA.
www.amirinox.com