REB-370GE

REBANADORA PROFESIONAL DE ENGRANAJE

CARACTERÍSTICAS

- Rebanadora inclinada manual de diseño robusto con corte por gravedad.
- Cuchilla en acero inoxidable de 370mm de diametro.
- Sistema de transmisión por engranajes de alta calidad y durabilidad, perfecta incluso para cortar productos duros
- Motor potente y silencioso, para un funcionamiento eficiente.
- Base antideslizante que garantiza la estabilidad durante el uso.

Esta unidad posee un enchufe NEMA 5-15P

MADE IN ITALY

ESPECIFICACIONES

Modelo	∅ Disco	Motor	Eléctrica	Capacidad de Corte	Espesor de Corte	Recorrido del Carro
REB	mm	Hp	Vol/Hz	mm	mm	mm
370GE	370	0,5	110/60	260 - 300	0 - 15	340

Tamaño de Rebanada Ajustable

El espesor del corte se puede ajustar facilmente.

Afilador Incorporado

Afilador integrado de doble operacion para afilar y asentar.

Construcción Duradera

Fabricada en acero inoxidable y aluminio anodizado.

REB-370GE

REBANADORA PROFESIONAL DE ENGRANAJE

DIMENSIONES

Peso neto: 43 kg

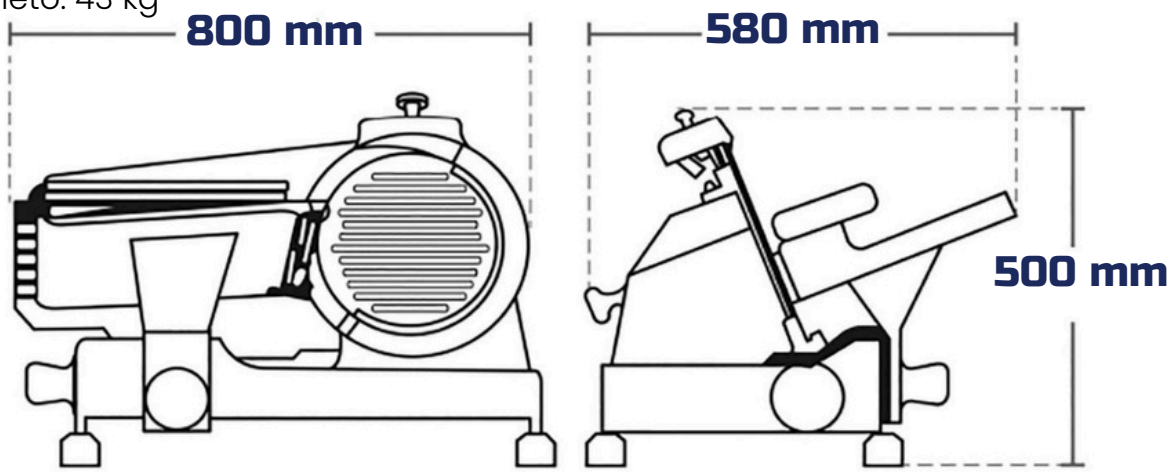

PARA REBANAR PIEZAS DE HASTA:

REB-370GE
240 x 300 mm

REB-370GE
Ø 240 mm

DIMENSIONES DEL EMBALAJE

Largo	Ancho	Alto	Peso
830 mm	660 mm	650 mm	48 kg

BENEFICIOS

• Rebanadora profesional, con motor potente que brinda rendimiento y calidad optimo para manejar embutidos, quesos y una variedad de otros productos de gran tamaño.

• Fácil operación con controles simples para un uso intuitivo, con perilla de ajuste que varía de 0 mm a 15 mm, permitiendo obtener el grosor deseado.

• Diseño adecuado para satisfacer las demandas de restaurantes, charcuterías, supermercados, panaderías u otro tipo de establecimientos con gran flujo de clientes.

• Fabricada en acero inoxidable y aluminio anodizado resistente a manchas, con bordes sin costuras, esquinas redondeadas y piezas desmontables, que la hace muy fácil de limpiar y evita bordes inalcanzables que acumulan suciedad y residuos.

• Todas las piezas en contacto con los alimentos están fabricadas con materiales certificados.

www.trevifs.com
info@trevifs.com